

9202800

SFERE DI RICAMBIO PER VALVOLA A SFERA 3 VIE “L”

Sfere di ricambio per valvola a sfera 3 Vie “L”
Applicabile ai seguenti articoli:
Art. 28

DIMENSIONI E DATI TECNICI

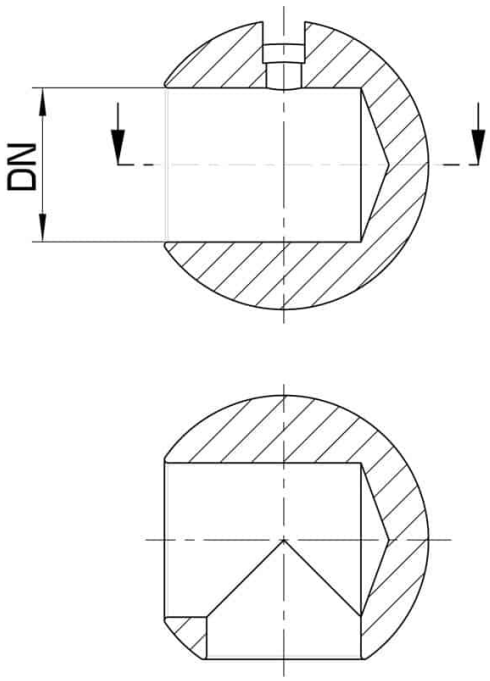

DN	MISURA	CODE AISI 316L
08	1/4" - 3/8"	9202800 6080
12	1/2"	9202800 6140
17	3/4"	9202800 6200
22	1"	9202800 6260