

283004

L – Alta Pressione PN400

Valvola a sfera a TRE vie ATEX II 2 G-D T4 con foratura sfera a “L”
Organo di comando: Flangia per Attuatore ISO 5211 – DIN 3337
Attacco: NPT filettatura femmina/femmina/femmina
Passaggio: Totale
Materiale: Aisi 316L (1.4404)
Misure: da 1/4? a 1?
Guarnizioni di tenuta: **DEVLON**
Temperatura di esercizio: -20°C+125°C
Finitura esterna: Tornita
Incluse viti per montaggio attuatore
A richiesta:
M.O.C.A. CE 1935/2004
•MANUALE con LEVA
• Guarnizioni di tenuta in:
Delrin POM -30°+100°C

DIMENSIONI E DATI TECNICI

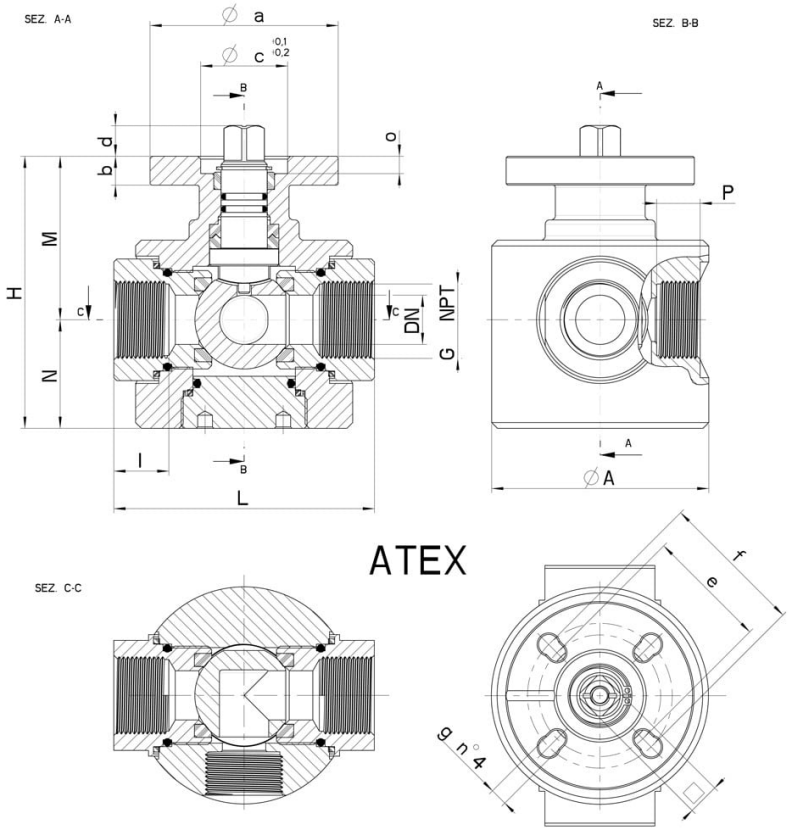

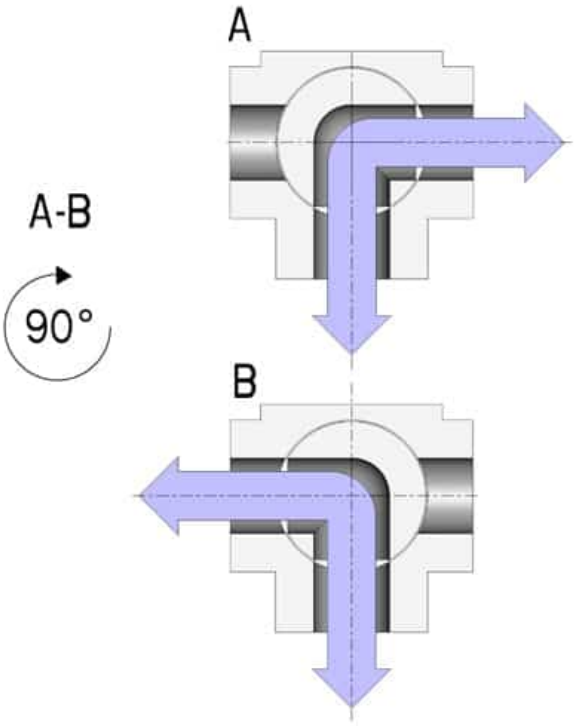

G (NPT)	DN	L	I	P	H	M	N	Ø A	PN	Kg	ISO-DIN	Ø a	b	Øc x o	□	d	e	f	g	n°4 viti	Nm	CODICE
1/4"	8	70	15	13	84	53	31	60	400	1,35	F.03 / F.04	55	10	25x6	9/11	9,5	36	42	6	M5x16	20	283004A604L0
3/8"	8	70	15	13	84	53	31	60	400	1,30	F.03 / F.04	55	10	25x6	9/11	9,5	36	42	6	M5x16	20	283004A608L0
1/2"	12	80	18	15	87	54	33	65	400	1,65	F.04 / F.05	65	10	30x6	11/14	10,5	42	50	6	M5x16/M6x16	25	283004A614L0
3/4"	17	90	19	15	94	56,5	37,5	75	400	2,22	F.04 / F.05	65	10	30x6	11/14	10,5	42	50	6	M5x16/M6x16	35	283004A620L0
1"	22	100	20	16	100	59,5	40,5	85	400	2,90	F.04 / F.05	65	10	30x6	11/14	10,5	42	50	6	M5x16/M6x16	40	283004A626L0

COMPONENTI E MATERIALI

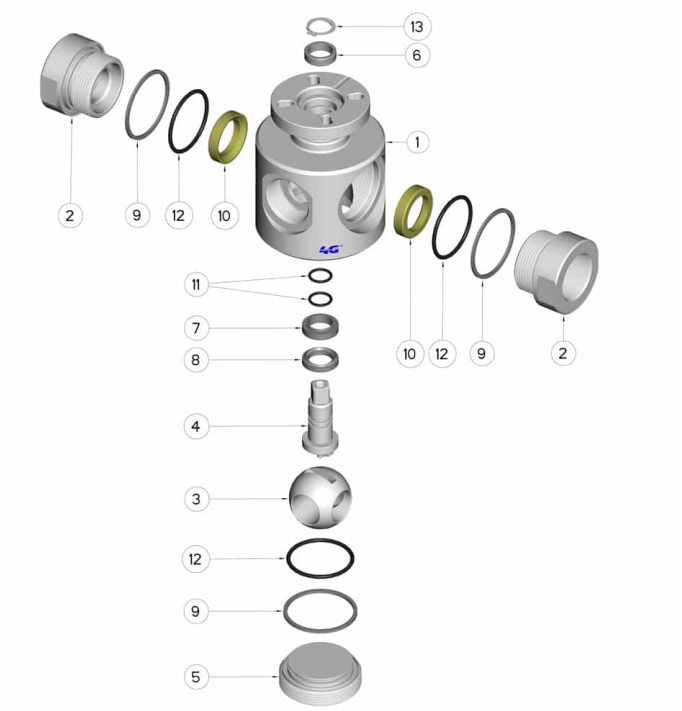

Pos.	Denominazione	P.zi	Mat.
1	Corpo	1	AISI 316L
2	Manicotto	2	AISI 316L
3	Sfera	1	AISI 316L
4	Perno	1	AISI 316L
5	Tappo	1	AISI 316L
6	Guarnizioni perno	1	PTFE caricato vetro
7	Guarnizioni perno	1	PTFE caricato INOX
8	Guarnizioni perno	1	PTFE caricato INOX
9	Guarnizione manicotto	3	PTFE
10	Guarnizioni sfera	2	DEVLON
11	O-Ring perno	2	FKM
12	O-Ring manicotto	3	FKM
13	Seeger	1	AISI 420

DIAGRAMMI

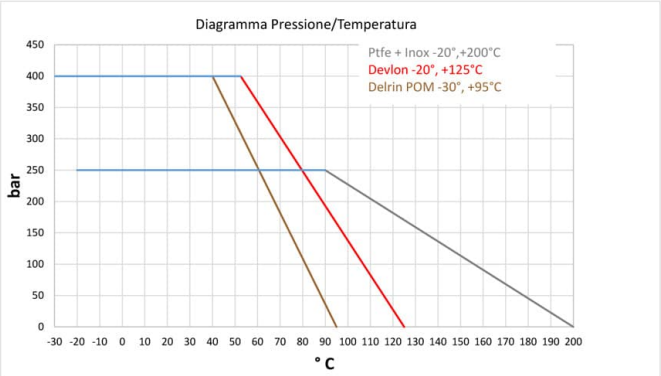
Diagramma Pressione/Temperatura
Ptfe + Inox -20°,+200°C
Devlon -20°, +125°C
Delrin POM -30°, +95°C
bar
450
400
350
300
250
200
150
100
50
0
-30 -20 -10 0 10 20 30 40 50 60 70 80 90 100 110 120 130 140 150 160 170 180 190 200
° C

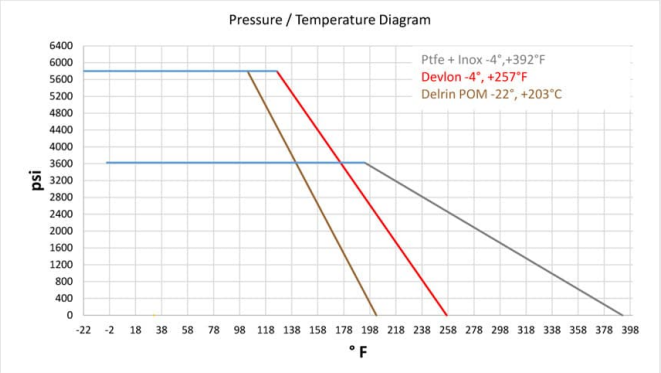
Pressure / Temperature Diagram
Ptfe + Inox -4°,+392°F
Devlon -4°, +257°F
Delrin POM -22°, +203°C
psi
6400
6000
5600
5200
4800
4400
4000
3600
3200
2800
2400
2000
1600
1200
800
400
0
-22 -2 18 38 58 78 98 118 138 158 178 198 218 238 258 278 298 318 338 358 378 398
° F