

130130C

Per Tubo DIN – CAMICIA DI RISCALDAMENTO

Valvola a sfera a DUE vie “Tenuta Avvolgente” con CAMICIA DI RISCALDAMENTO
Organo di comando: Leva inox
Attacco: **CLAMP normativa DIN 32676 TAB.2 REIHE A Per TUBO in accordo con normativa DIN 11850**
Passaggio: Totale e ridotto
Materiale: Aisi 316L (1.4404)
Misure: da DN25 a DN100
Guarnizioni di tenuta: P.T.F.E. Vergine
Temperatura di esercizio: -20°C+160°C
Finitura esterna: Lucida
A richiesta:
Sistema antistatico ATEX:
II 2G Ex h IIC T4 Gb
II 2D Ex h IIIC T135°C Db
M.O.C.A. CE 1935/2004
• Guarnizioni di tenuta in:
PTFE caricato vetro -20°C+170°C

DIMENSIONI E DATI TECNICI

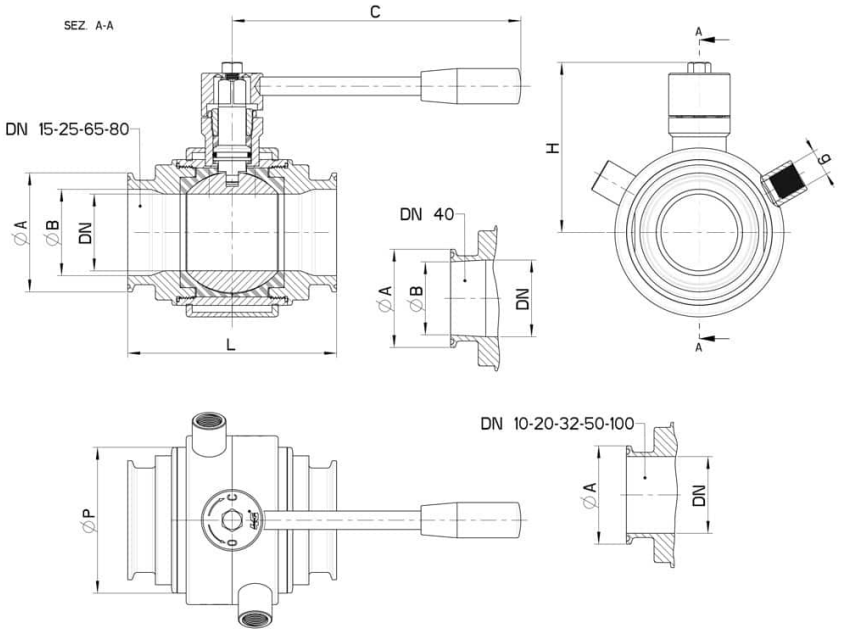

DN	L	Ø A	Ø B	C	H	Ø P	g	PN	Kg	CODICE AISI 316L
25	106	50,5	26	160	70	52	1/4"	64	-	130130C62810
32	112	50,5	32	160	75	60	1/4"	64	-	130130C63010
40	126	50,5	38	190	85	73	3/8"	64	-	130130C63510
50	136	64	50	190	95	88	3/8"	40	-	130130C64010
65	154	91	66	220	115	113	1/2"	40	-	130130C64610
80	184	106	81	285	135	135	1/2"	40	-	130130C64910
100	190	119	100	310	150	167	1/2"	25	-	130130C65610

COMPONENTI E MATERIALI

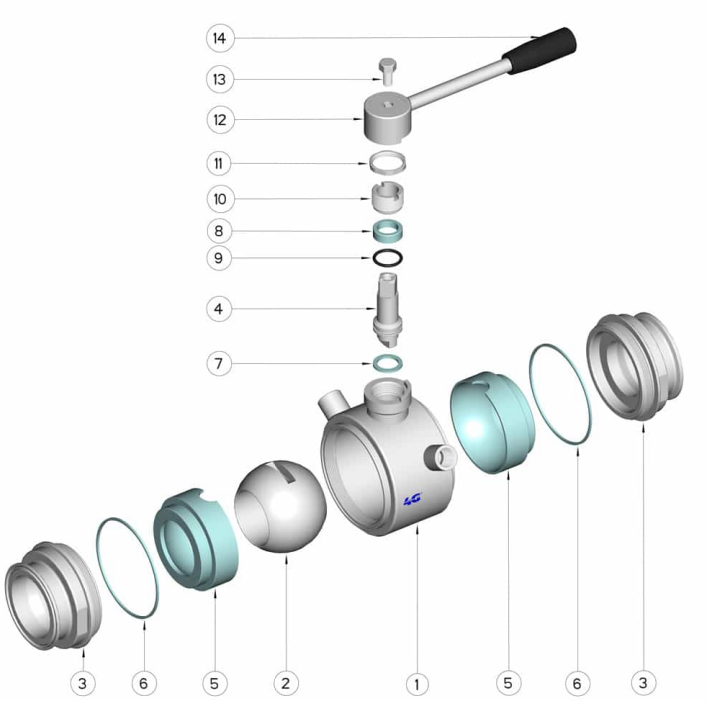

Pos.	Denominazione	P.zi	Mat.
1	Corpo	1	AISI 316L
2	Sfera	1	AISI 316L
3	Manicotti	2	AISI 316L
4	Perno	1	AISI 316L
5	Guarnizioni sfera	2	PTFE
6	Guarnizioni manicotti	2	PTFE
7	Guarnizione perno	1	PTFE
8	Guarnizione perno	1	PTFE
9	OR di tenuta perno	1	FKM
10	Ghiera di registro	1	AISI 304L (303)
11	Dado	1	AISI 304L
12	Leva	1	AISI 304L
13	Vite	1	AISI 304L
14	Impugnatura	1	DUROPLAST (PF)

DIAGRAMMI

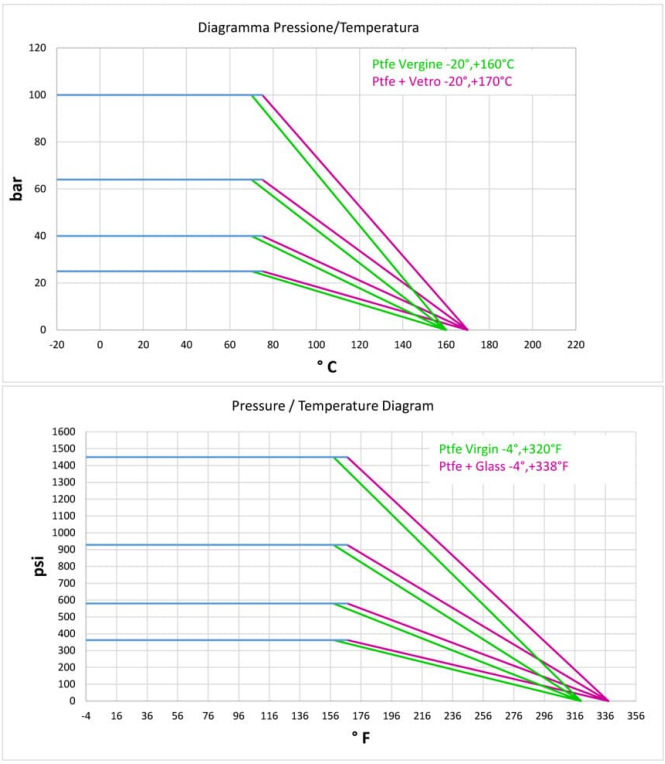
Diagramma Pressione/Temperatura
Ptfe Vergine -20°,+160°C
Ptfe + Vetro -20°,+170°C
bar
°C
Pressure / Temperature Diagram
Ptfe Virgin -4°,+320°F
Ptfe + Glass -4°,+338°F
psi
°F

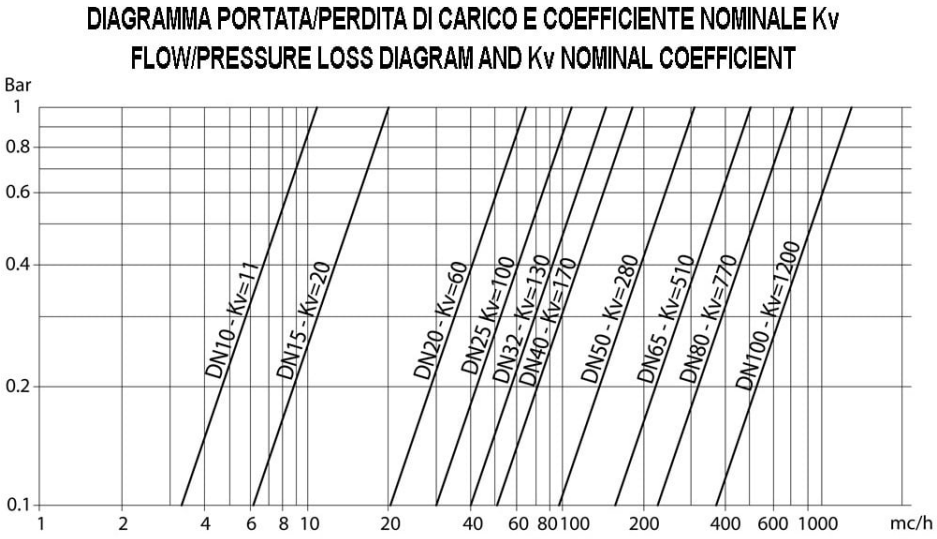
DIAGRAMMA PORTATA/PERDITA DI CARICO E COEFFICIENTE NOMINALE Kv
FLOW/PRESSURE LOSS DIAGRAM AND Kv NOMINAL COEFFICIENT
Bar
DN10 - Kv=11
DN15 - Kv=20
DN20 - Kv=60
DN25 Kv=100
DN32 - Kv=130
DN40 - Kv=170
DN50 - Kv=280
DN65 - Kv=510
DN80 - Kv=770
DN100 - Kv=1200
mc/h