

100150

Tenuta Standard – Flange filettate girevoli UNI EN 1092-1

Valvola a sfera a DUE vie
Organo di comando: Leva inox
Attacco: Flange filettate girevoli UNI EN 1092-1
Passaggio: Totale e ridotto
Materiale: Aisi 304L (1.4307) – Aisi 316L (1.4404)
Misure: da DN10 a DN125
Guarnizioni di tenuta: P.T.F.E. Vergine Modificato
Temperatura di esercizio: -20°C+170°C
Finitura esterna: Lucida
A richiesta:
Sistema antistatico ATEX:
II 2G Ex h IIC T4 Gb
II 2D Ex h IIIC T135°C Db
M.O.C.A. CE 1935/2004
• Guarnizioni di tenuta in:
PTFE caricato vetro -20°C+170°C
PTFE caricato carbografite -20°C+180°C
PTFE caricato inox -20°C+200°C
UHMW Polietilene ad alta densità -20°C+80°C

DIMENSIONI E DATI TECNICI

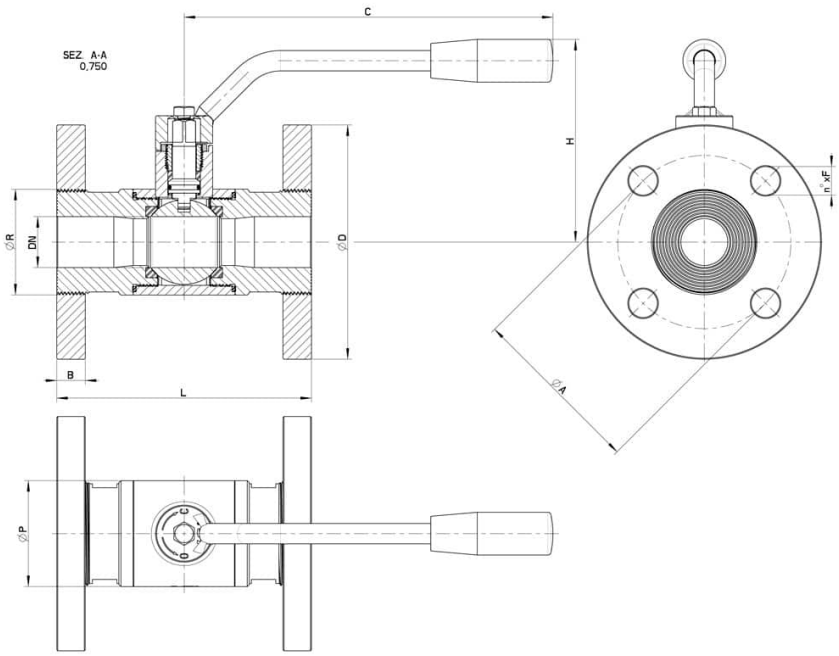

DN	DN	L	C	H	Ø P	D	B	ØR	A	n° x F	PN	Kg	COD. AISI 304L	COD. AISI 316L
10	10	110	125	72	30	90	12	30	60	4x14	40	1,57	-	100150 60810
15	15	115	125	74	35	95	12	34	65	4x14	40	1,8	-	100150 61410
20	20	120	125	78	42	105	14	42	75	4x14	40	2,55	-	100150 62010
25	25	125	170	92	52	115	14	51	85	4x14	40	3,45	-	100150 62610
32	32	130	170	97	60	140	16	63	100	4x18	40	5,1	-	100150 63010
40	40	140	245	130	73	148	16	75	110	4x18	40	6,45	-	100150 63410
50	50	150	245	135	89	165	18	89	125	4x18	40	8,9	-	100150 63810
65	65	170	270	159	113	185	18	110	145	4x18	16	13,2	-	100150 64410
65	65	170	270	159	113	185	20	110	145	8x18	40	13,4	-	100152 64410
80	80	180	300	170	136	200	18	120	160	8x18	16	16,1	100150 44810	100150 64810
80	80	180	300	170	136	200	22	120	160	8x18	40	16,1	100152 44810	100152 64810
100	100	190	330	190	167	220	20	140	180	8x18	16	22,7	100150 45410	100150 65410
100	100	190	330	190	167	235	24	140	190	8x22	25	-	100152 45410	100152 65410
125 (Reduced)	100	200	330	190	167	250	22	153	210	8x18	16	-	100150 45510	100150 65510

COMPONENTI E MATERIALI

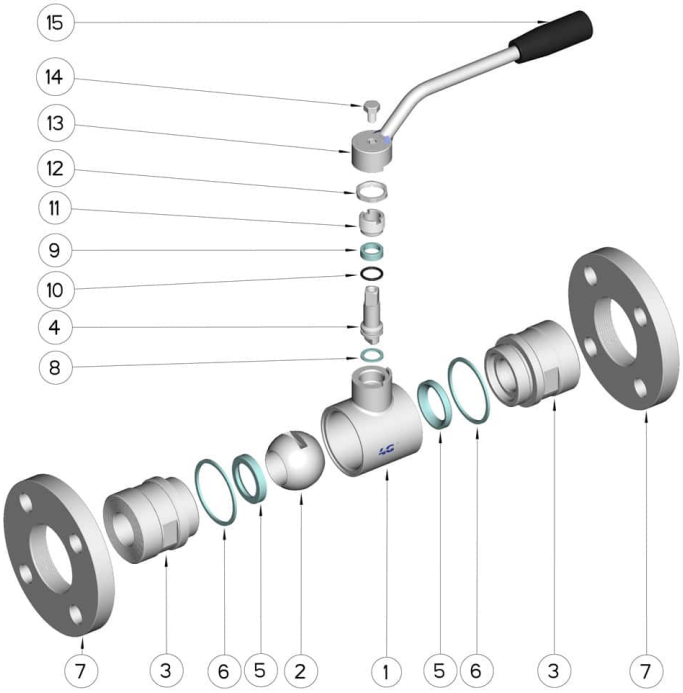

POSIZIONE	DENOMINAZIONE	PEZZI	MATERIALE
1	Corpo	1	AISI (304L) 316L
2	Sfera	1	AISI (304L) 316L
3	Manicotti	2	AISI (304L) 316L
4	Perno	1	AISI (304L) 316L
5	Guarnizioni sfera	2	PTFE
6	Guarnizioni manicotti	2	PTFE
7	Flange	2	AISI (304L) 316L
8	Guarnizione perno	1	PTFE
9	Guarnizione perno	1	PTFE
10	OR di tenuta perno	1	FKM
11	Ghiera di registro	1	AISI 303
12	Controdado	1	AISI 303
13	Leva	1	AISI 304L
14	Vite	1	AISI 304L
15	Impugnatura	1	DUROPLASTO (PF)

DIAGRAMMI

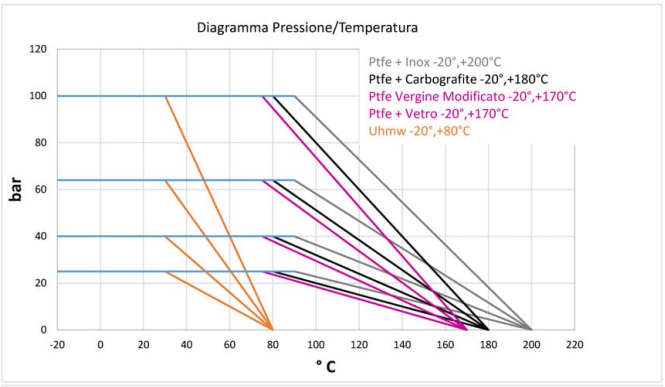
Diagramma Pressione/Temperatura
Ptfe + Inox -20°,+200°C
Ptfe + Carbografite -20°,+180°C
Ptfe Vergine Modificato -20°,+170°C
Ptfe + Vetro -20°,+170°C
Uhmw -20°,+80°C
bar
120
100
80
60
40
20
0
-20 0 20 40 60 80 100 120 140 160 180 200 220
° C

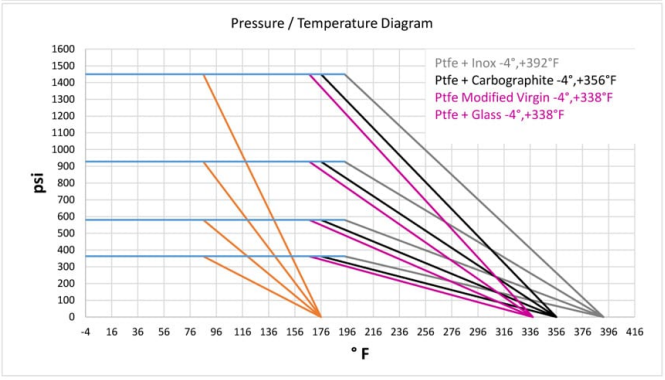
Pressure / Temperature Diagram
Ptfe + Inox -4°,+392°F
Ptfe + Carbographite -4°,+356°F
Ptfe Modified Virgin -4°,+338°F
Ptfe + Glass -4°,+338°F
psi
1600
1500
1400
1300
1200
1100
1000
900
800
700
600
500
400
300
200
100
0
-4 16 36 56 76 96 116 136 156 176 196 216 236 256 276 296 316 336 356 376 396 416
° F

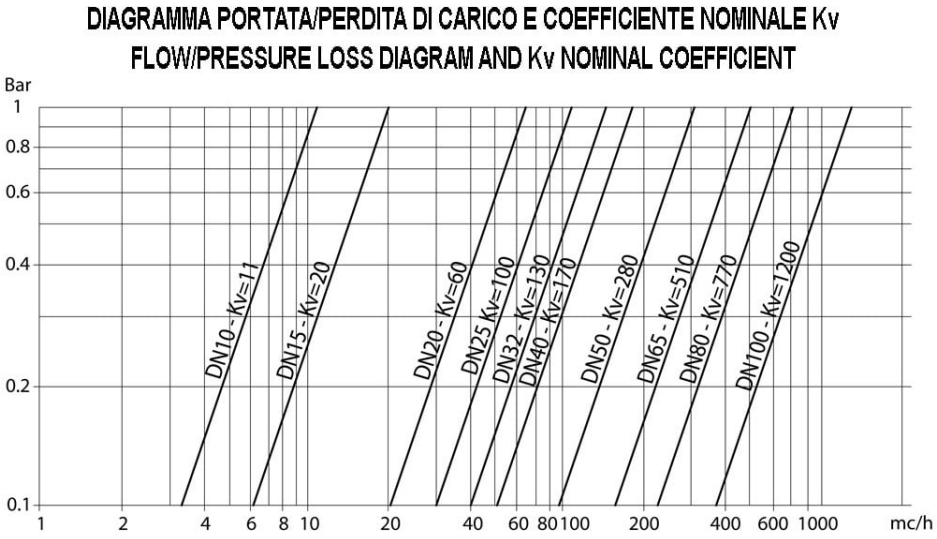
DIAGRAMMA PORTATA/PERDITA DI CARICO E COEFFICIENTE NOMINALE Kv
FLOW/PRESSURE LOSS DIAGRAM AND Kv NOMINAL COEFFICIENT
Bar
1
0.8
0.6
0.4
0.2
0.1
DN10 - Kv=11
DN15 - Kv=20
DN20 - Kv=60
DN25 Kv=100
DN32 - Kv=130
DN40 - Kv=170
DN50 - Kv=280
DN65 - Kv=510
DN80 - Kv=770
DN100 - Kv=1200
1 2 4 6 8 10 20 40 60 80 100 200 400 600 1000
mc/h