

363025

T – 3 SELLOS JUNTA ESTÁNDAR – H DIN 11851

Válvula de bola TRES vías TRES sellos con orificio de bola en “T”
Organo de mando: Brida para Actuador ISO 5211 – DIN 3337
Conexíon: DIN 11851 hembra/hembra/hembra
Paso: Total
Material: Aisi 304L (1.4307) – Aisi 316L (1.4404)
Tamaños: de DN65 a DN100
Sellos de junta: P.T.F.E. Virgen Modificado
Temperatura de funcionamiento: -20°C+170°C
Acabado externo: Brillante
A pedido:
Sistema antiestático ATEX:
II 2G Ex h IIC T4 Gb
II 2D Ex h IIIC T135°C Db
M.O.C.A. CE 1935/2004
• Sellos de junta en:
PTFE cargado vidrio -20°C+170°C
PTFE cargado carbografito -20°C+180°C
PTFE cargado inox -20°C+200°C
UHMW Polietileno alta densidad -20°C+80°C

DIMENSIONES Y DATOS TÉCNICOS

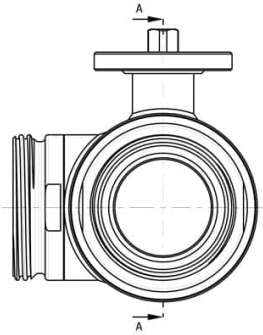

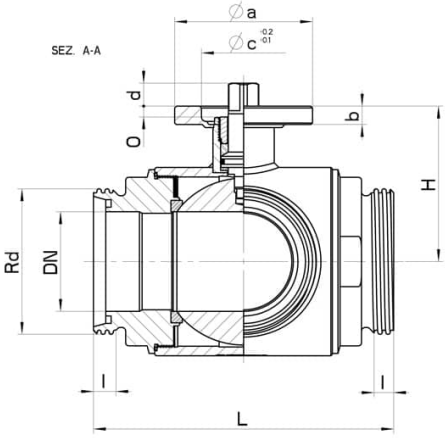

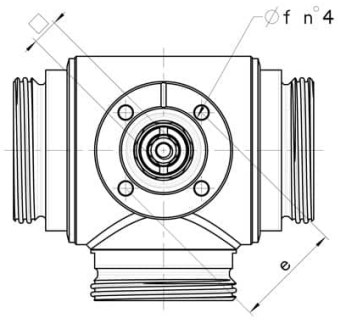

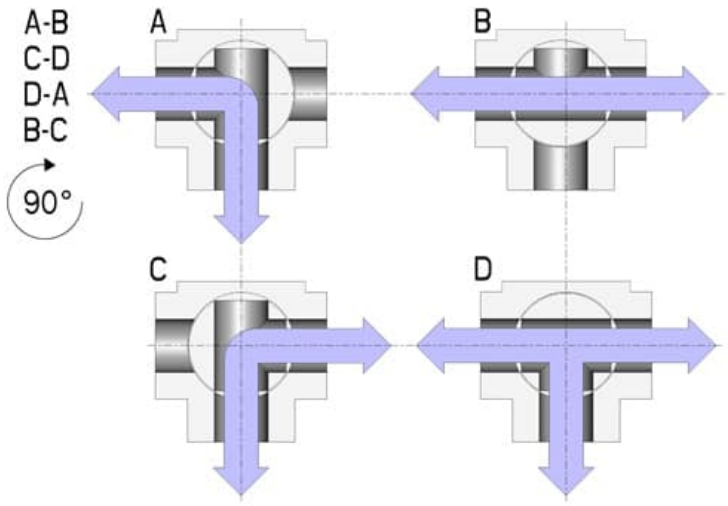

DIN	DN	Rd	L	I	H	PN	Kg	ISO-DIN	Ø a	b	Ø c x o	□	d	e	f	n° 4 tornillos	Nm	CÓDIGO AISI 304	CÓDIGO AISI 316
65	65	95x1/6"	196	16	101,5	16	9.72	F.07	90	12	55x4	17	15	70	9	M8x20	60	-	363025 64410
65	65	95x1/6"	196	16	101,5	16	10.20	F.10	120	12	70x4	22	18	102	11	M10x25	60	-	363025 6441F
80	80	110x1/4 "	256	20	116	16	18,20	F.07	90	12	55x4	17	15	70	9	M8x20	75	363025 44810	363025 64810
80	80	110x1/4 "	256	20	116	16	18.65	F.10	120	12	70x4	22	18	102	11	M10X25	75	363025 4481F	363025 6481F
100	100	130x1/4 "	286	20	131	10	28.20	F.07	90	12	55x4	17	15	70	9	M8x20	110	363025 45410	363025 65410
100	100	130x1/4 "	286	20	131	10	28.70	F.10	120	12	70x4	22	18	102	11	M10x25	110	363025 4541F	363025 6541F
125	(Reduced) 100	160x1/4 "	286	25	131	10	-	F.07	90	12	55x4	17	15	70	9	M8x20	110	363025 45510	363025 65510
125	(Reduced) 100	160x1/4 "	286	25	131	10	-	F.10	120	12	70x4	22	18	102	11	M10x25	110	363025 4551F	363025 6551F

COMPONENTES Y MATERIALES

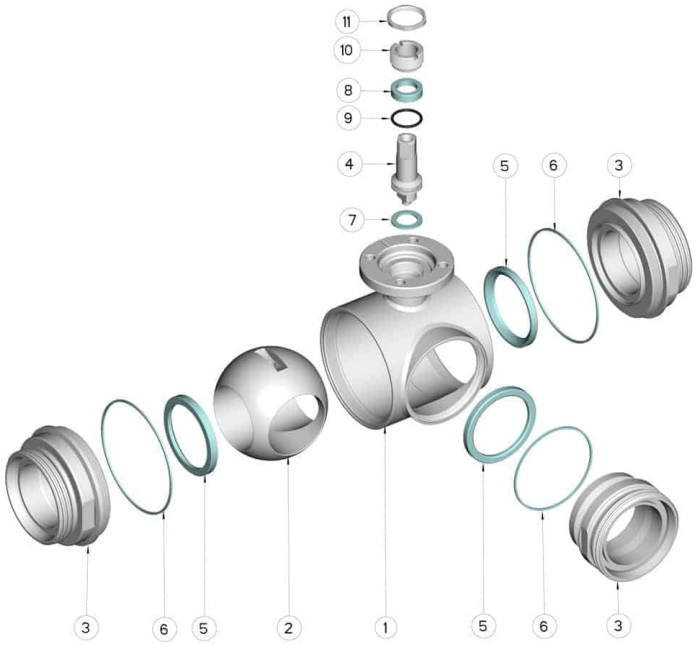

POSICIÓN	DENOMINACIÓN	PIEZAS	MATERIAL
1	Cuerpo	1	AISI 316L
2	Bola	1	AISI 316L
3	Mangas	3	AISI 316L
4	Alfiler	1	AISI 316L
5	Sello bola	3	PTFE virgen modificado
6	Sello mangas	3	NBR
7	Sello alfiler	1	PTFE
8	Sello alfiler	1	PTFE
9	OR de junta alfier	1	FKM
10	Anillo de registro	1	AISI 304L (303)
11	Contratuerca	1	AISI 303

DIAGRAMAS

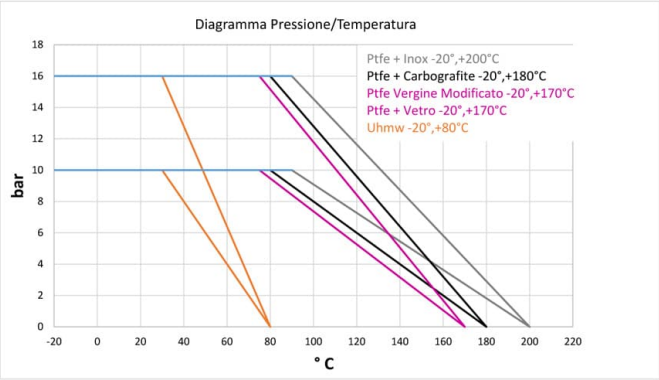
Diagramma Pressione/Temperatura
Ptfe + Inox -20°,+200°C
Ptfe + Carbografite -20°,+180°C
Ptfe Vergine Modificato -20°,+170°C
Ptfe + Vetro -20°,+170°C
Uhmw -20°,+80°C
bar
° C

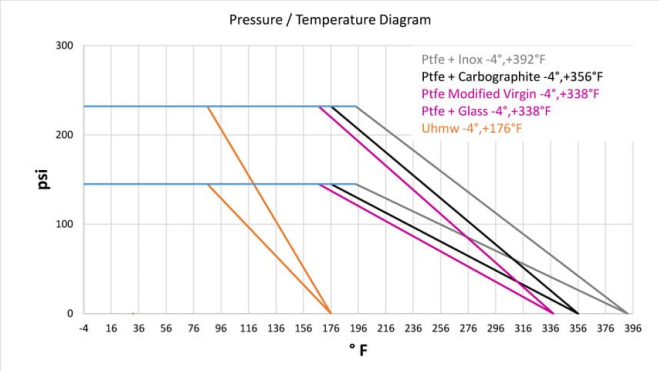
Pressure / Temperature Diagram
Ptfe + Inox -4°,+392°F
Ptfe + Carbographite -4°,+356°F
Ptfe Modified Virgin -4°,+338°F
Ptfe + Glass -4°,+338°F
Uhmw -4°,+176°F
psi
° F