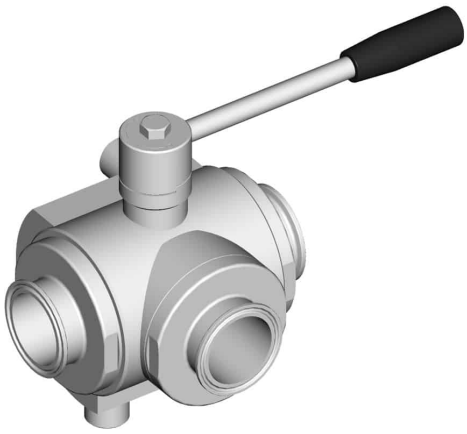

300130C

T PARA TUBO ISO – CAMISA CALEFACTORA

Válvula de bola de TRES vías 4 sellos con orificio de bola en “T” con CAMISA CALEFACTORA
Organo de mando: Palanca de acero inoxidable
Conexión: **CLAMP regulación DIN 32676 TAB.3 REIHE B Para TUBO de acuerdo con regulación ISO 1127**
Paso: Total y reducido
Material: Aisi 316L (1.4404)
Tamaños: de DN10 a DN100
Sellos de junta: P.T.F.E. Virgen Modificado
Temperatura de funcionamiento: -20°C+170°C
Acabado externo: Brillante
A pedido:
Sistema antiestático ATEX:
II 2G Ex h IIC T4 Gb
II 2D Ex h IIIC T135°C Db
M.O.C.A. CE 1935/2004
• Sellos de junta en:
PTFE cargado vidrio -20°C+170°C
PTFE cargado carbografito -20°C+180°C
PTFE cargado inox -20°C+200°C
UHMW Polietileno alta densidad -20°C+80°C

DIMENSIONES Y DATOS TÉCNICOS

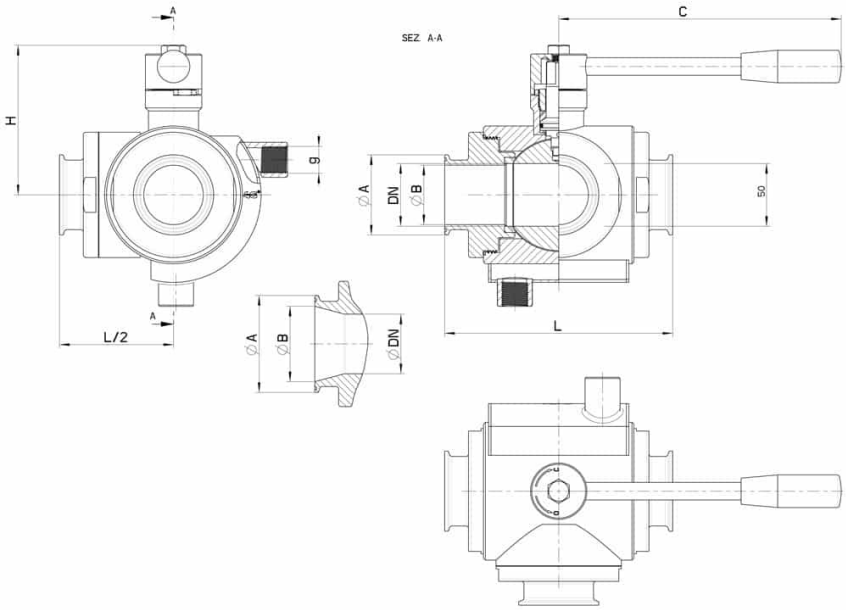

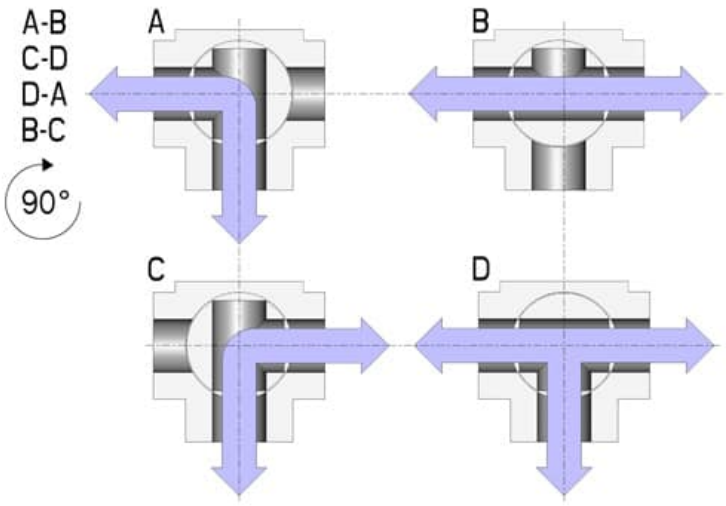

CLAMP REIHE B OD	DN	L	Ø A	Ø B	C	H	g	PN	Kg	CÓDIGO AISI 316
13,5	10	108	25	10,3	110	60	3/8"	100	1,22	300130C61110
17,2	15	118	25	14	110	65	3/8"	100	1,54	300130C61710
21,3	20	130	50,5	18,1	160	70	3/8"	100	2,76	300130C62310
26,9	25	140	50,5	23,7	160	76	3/8"	64	3,44	300130C62510
33,7	32	156	50,5	29,7	190	102	1/2"	64	5,58	300130C63110
42,4	40	172	64	38,4	190	110	1/2"	64	8,17	300130C63310
48,3	40	172	64	44,3	190	110	1/2"	64	7,98	300130C63710
60,3	50	182	77,5	56,3	225	116	1/2"	40	9,68	300130C64110
76,1	65	196	91	72,1	290	125	1/2"	40	11,59	300130C64710
88,9	80	256	106	84,3	325	140	1/2"	40	23,11	300130C65110
114,3	100	286	130	109,7	325	155	1/2"	16	36,82	300130C65310

COMPONENTES Y MATERIALES

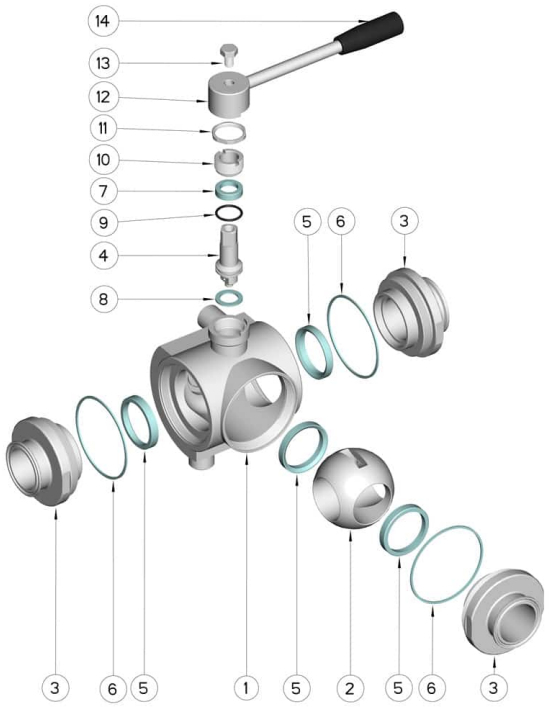

POSICIÓN	DENOMINACIÓN	PIEZAS	MATERIAL
1	Cuerpo	1	AISI 304L - 316L
2	Bola	1	AISI 304L - 316L
3	Mangas	3	AISI 304L - 316L
4	Alfiler	1	AISI 304L - 316L
5	Sello bola	4	PTFE virgen modificado
6	Sello mangas	3	PTFE
7	Sello alfiler	1	PTFE
8	Sello alfiler	1	PTFE
9	OR de junta alfier	1	FKM
10	Anillo de registro	1	AISI 304L (303)
11	Tuerca	1	AISI 304L
12	Palanca	1	AISI 304L
13	Tornillo	1	AISI 304L
14	Mango	1	DUROPLAST (PF)

DIAGRAMAS

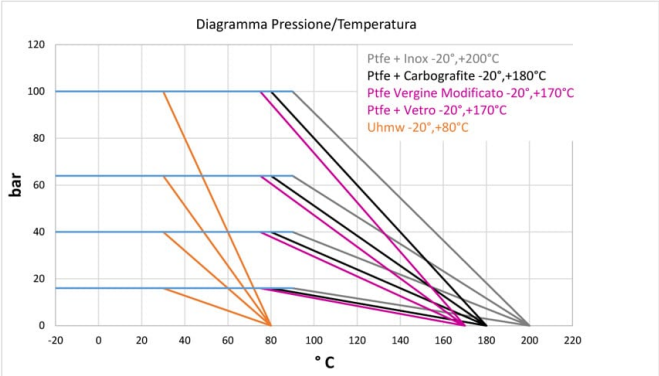
Diagramma Pressione/Temperatura
Ptfe + Inox -20°,+200°C
Ptfe + Carbografite -20°,+180°C
Ptfe Vergine Modificato -20°,+170°C
Ptfe + Vetro -20°,+170°C
Uhmw -20°,+80°C
bar
120
100
80
60
40
20
0
-20 0 20 40 60 80 100 120 140 160 180 200 220
° C

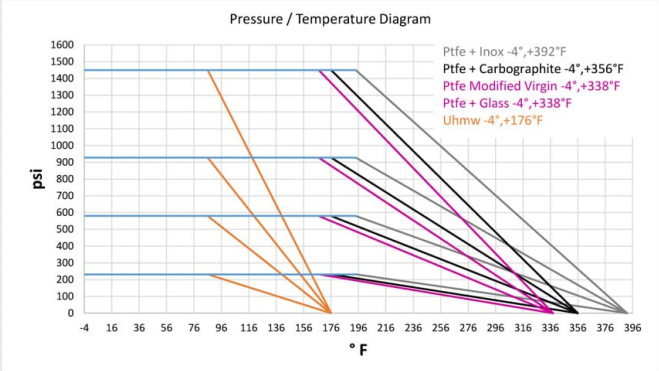
Pressure / Temperature Diagram
Ptfe + Inox -4°,+392°F
Ptfe + Carbographite -4°,+356°F
Ptfe Modified Virgin -4°,+338°F
Ptfe + Glass -4°,+338°F
Uhmw -4°,+176°F
psi
1600
1500
1400
1300
1200
1100
1000
900
800
700
600
500
400
300
200
100
0
-4 16 36 56 76 96 116 136 156 176 196 216 236 256 276 296 316 336 356 376 396
° F