790710_BOX-ENDSCHALTER_BIG

Aluminium Box mit schwarzem Epoxidpulver lackiert, komplett mit verstellbarer Universalhalterung zur Anwendung auf unserer Antriebspalette (L=30×80/130-H=20/30).
Sie sind herstellt, um die Position jedes überwachten Ventils, auch aus großer Entfernung, leicht zu überprüfen. Sie können Mechanisch- oder Näherungs-Endschalter enthalten.
Dreidimensionales gelb/rotes Display und 8 Standardsitze Klemmleiste (zwei freie Plätze für eventuellen Anschluss des Magnetventils in der Box).
Es ist ausgedehnt Platz vorhanden, um die Verdrahtungsvorgänge zu erleichtern.
Verliersichere und selbstsichernde Deckelschrauben, Excentrische schnell und ohne Werkzeug verstellbar.
Nach der Ersteinstellung sind keine weiteren Anpassungen erforderlich.

Gehäuseklassifizierung ATEX Zone 1
Zertifizierung:
II2G Ex d IIB T6
Schutzart: IP66
Nach: SIL 3 Capable nach IEC 61508:2010
Nr. 2 elektrische Anschlüsse M20x1.5
Klemmleiste: 8 Plätze
Positionsanzeige: 0 ° ÷ 90 °
Offen / Geschlossen: Gelb / Rot

STANDARD MATERIALIEN:
Deckel: Druckgußaluminium.
Gehäuse: Druckgußaluminium.
Stift: Edelstahl.
Abdeckunganzeige: Polycarbonat.
Anzeige: ABS, Polycarbonat.
Endschalter: – .

Klemmleiste: Polycarbonat, Messing, Edelstahl.
Excentrische: Polycarbonat.
Feder: Edelstahl.
Deckelschrauben: Edelstahl.
O-ring (Stift): NBR.
O-ring (Gehäuse): NBR.
O-ring (Anzeige): NBR.
Büchse: Bronze.
Erdungsschraube: Edelstahl.

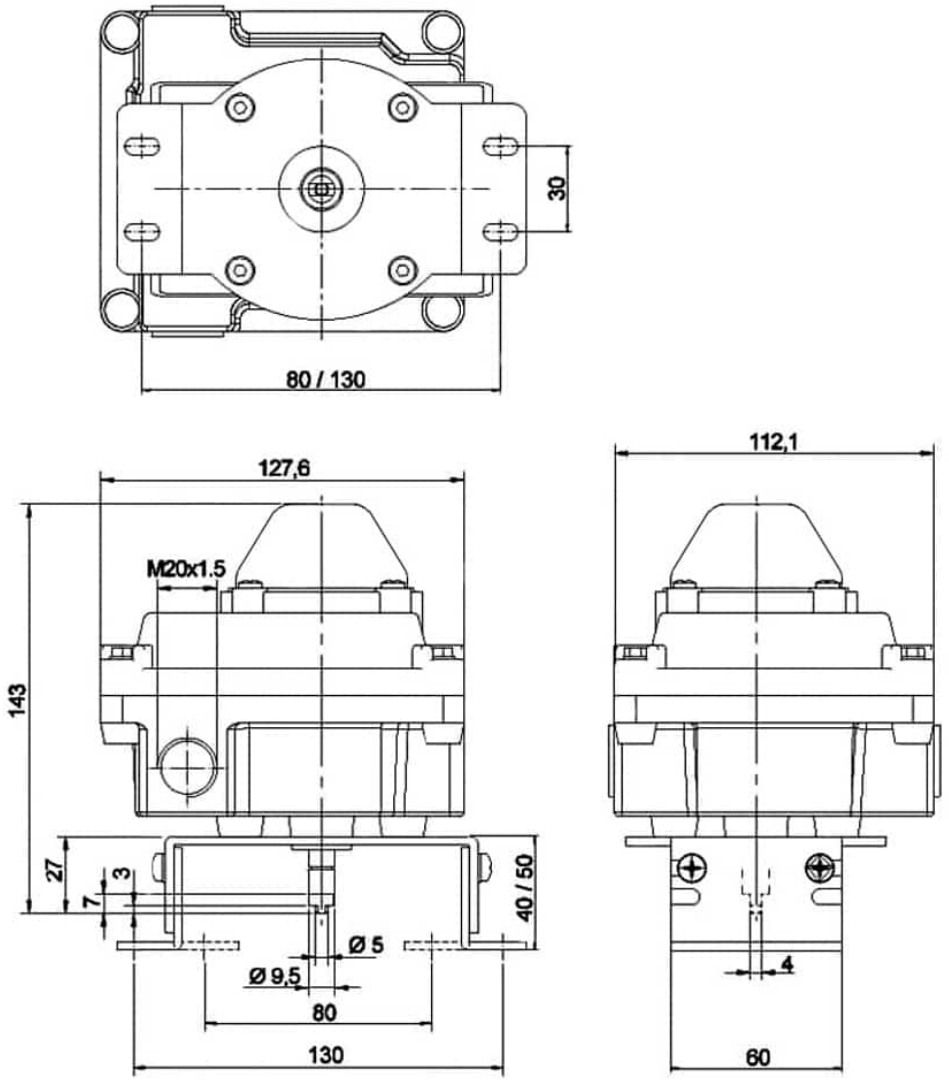
30
80 / 130
127,6
112,1
M20x1.5
143
27
7
3
40 / 50
Ø 5
Ø 9,5
80
130
4
60

GHIDINI S.r.l.

TIPO FINECORSA	PRODUTTORE DEL FINECORSA	SIGLA DEL FINECORSA	IDENTIFICAZIONE ATEX	CONTATTI	FUNZIONE	N° FILI	TENSIONE	INTENS	FREQUENZA DI COMMUTAZIONE	TEMPERATURA	N° SCHEMA DI CABLAGGIO	N° DI FINECORSA	CODE
MECCANICO MECHANIC	Honeywell	ZM50G10B01	-	Argentati Silver	SPDT	3	125 ÷ 250 VAC	16 A	-	-25°C ÷ +80°C	1	2	790710 85600
INDUTTIVO INDUCTIVE	P+F	NBB2-V3-E2	-	-	PNP	3	10 ÷ 30 VDC	0 ÷ 100 mA	0 ÷ 1000 Hz	-25°C ÷ +70°C	2	2	790710 86000

Schemi di cablaggio - *Wiring diagrams*

N° schema di cablaggio - *N° wiring diagram 1*

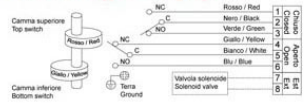

Funzione: *Function* — SPDT

Tipo: *Type* — Meccanico *Mechanical*

N° schema di cablaggio - *N° wiring diagram 2*

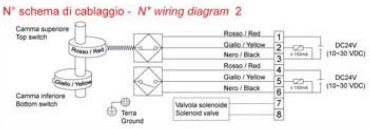

Funzione: *Function* — PNP

Tipo: *Type* — Induttivo *Proximity*

KIT VISUALIZZATORE
VIEWER KIT

Standard

a richiesta
on request