

153050

STANDARD DICHTUNG – Flansche UNI EN 1092-1

ZWEI WEGE TANKBODEN Kugelhahn mit GENEIGTEM SCHAFT “STANDARD DICHTUNG”
Verwendung: Ventil für Tank
Antistatische Vorrichtung ATEX:
II 2G Ex h IIC T4 Gb
II 2D Ex h IIIC T135°C Db
Bedienelement: Flansch für Antrieb ISO 5211 – DIN 3337
Anschlüsse: Flansch Anschluss, fester Tankseitenflansch und Ausgangsanschluss drehbarer Flansch nach UNI EN 1092-1
Durchgang: Voll
Material: Aisi 316L (1.4404)
Abmessungen: von DN 40 bis DN125
Betriebsdruck: PN16
Dichtungen: Rein Modifiziert PTFE
Betriebstemperatur: -20°C+170°C
Oberflächenbehandlung: Poliert
Einschließlich Schrauben für Antriebmontage

Auf Anfrage:
M.O.C.A. CE 1935/2004
• Dichtungen aus:
PTFE mit Inox -20°C+200°C
• MANUELL mit Hebelkit
• Gegenflansch für Tank

ABMESSUNGEN UND TECHNISCHE DATEN

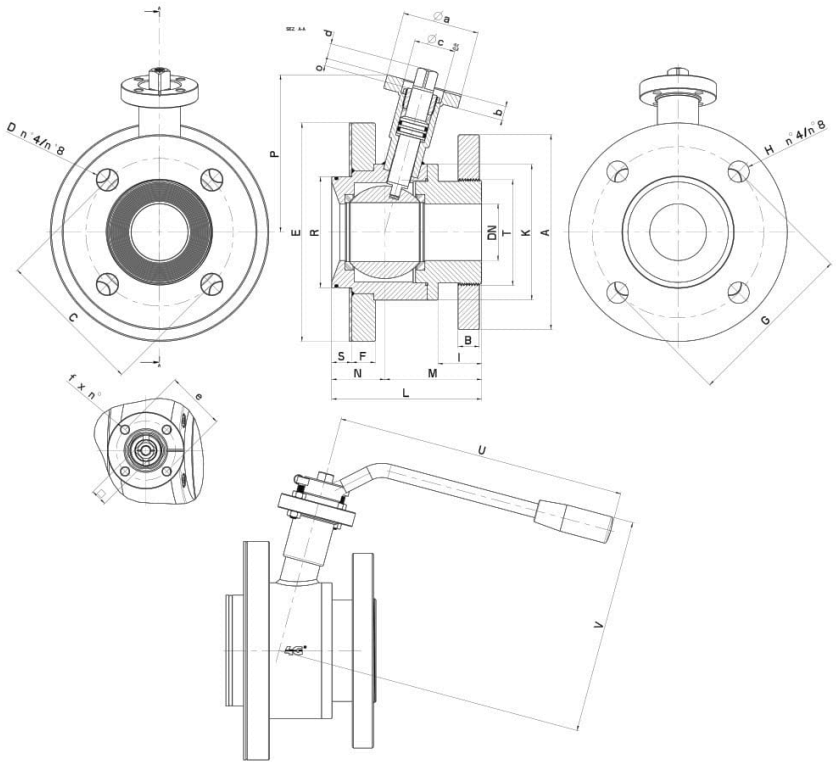
D n. 4/n°8
H n.4/n°8
P
E
R
DN
T
K
A
B
S
F
N
M
L
C
G
f x n°
e
U
V

DN	L	PN	N	M	S	F	I	B	Ø D x n°	Ø E (Flangia-DN)	Ø R	Ø G	Ø H x n°	K	Ø A	Ø C	Ø T	P	ISO 5211	□	Ø a	b	Ø e	Ø c x o	d	Ø f x n°	U	V	Nm	Kg	CODE AISI 316L
40	122	16	45	77	17	20	36	16	18 x 4	165 (DN50)	84	125	18 x 4	115	148	110	75	126	F05	14	65	12	50	35 x 6	13	7 x 4	245	176	32	8,5	153050A63410
50	127	16	45	82	17	20	37	18	18 x 4	185 (DN65)	94	145	18 x 4	115	165	125	89	132	F05	14	65	12	50	35 x 6	13	7 x 4	245	182	37	11,1	153050A63810
65	149	16	53	96	17,5	20	40	18	18 x 4	200 (DN80)	119	160	18 x 8	140	185	145	110	156	F07	17	90	12	70	55 x 7	15	9 x 4	270	215	60	15,5	153050A64410
80	166	16	65	101	19,5	22	40	18	18 x 8	220 (DN100)	138	180	18 x 8	155	200	160	120	167	F07	17	90	12	70	55 x 7	15	9 x 4	300	227	75	19,95	153050A64810
100	186	16	75	111	27,5	22	47	20	18 x 8	250 (DN125)	165	210	18 x 8	185	220	180	140	181	F07	17	90	12	70	55 x 5	17	9 x 4	325	245	85	28	153050A65410
125	245	10	95	150	26,5	24	60,5	22	18 x 8	285 (DN150)	190	240	22 x 8	230	250	210	153	205	F10	22	120	12	102	70 x 5	19	11 x 4	481	287	130	45,3	153050A65810

BAUTEILE UND WERKSTOFFE

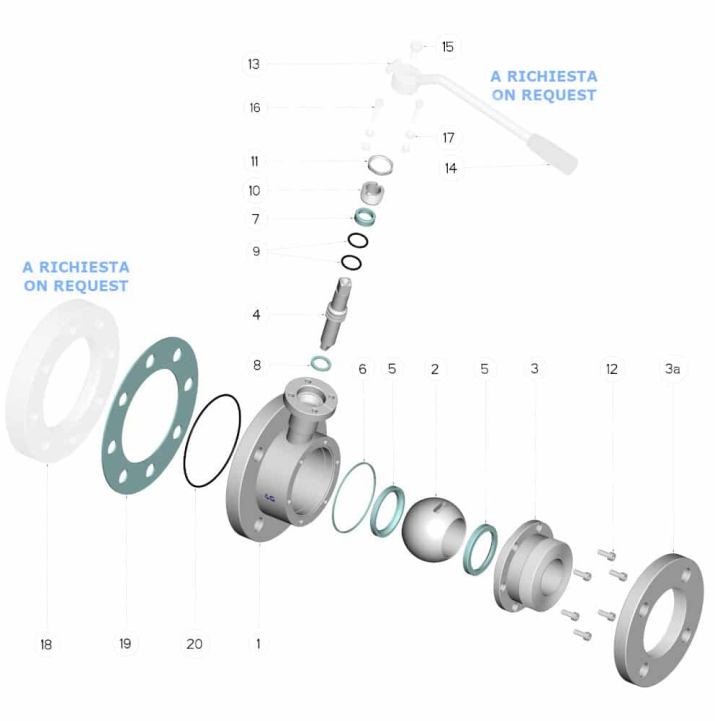

POSITION	BEZEICHNUNG	STÜCKE	MATERIAL
1	Gehäuse	1	AISI 316L
2	Kugel	1	AISI 316L
3	Muffe	1	AISI 316L
3a	Flansch	1	AISI (304L) 316L
4	Stift	1	AISI 316L
5	Kugeldichtungen	2	PTFE
6	Muffedichtung	1	PTFE
7	Stiftdichtung	1	PTFE
8	Stiftdichtung	1	PTFE
9	O-Ring di tenuta perno	2	FKM (a richiesta EPDM)
10	Registerring	1	AISI 304L (303)
11	Kontermutter	1	AISI 303
12	Muffe Schrauben	6	AISI 304L
13	Hebel	1	AISI 304L
14	Griff	1	DUROPLAST (PF)
15	Hebel Schraube	1	AISI 304L
16	Hebelkonterschrauben	2	AISI 304L
17	Hebelkontermuttern	4	AISI 304L
18	Konterflansch	1	AISI 316L
19	Flanschdichtung	1	PTFE
20	O-Ring Controflangia	1	FKM (a richiesta EPDM)

DIAGRAMME

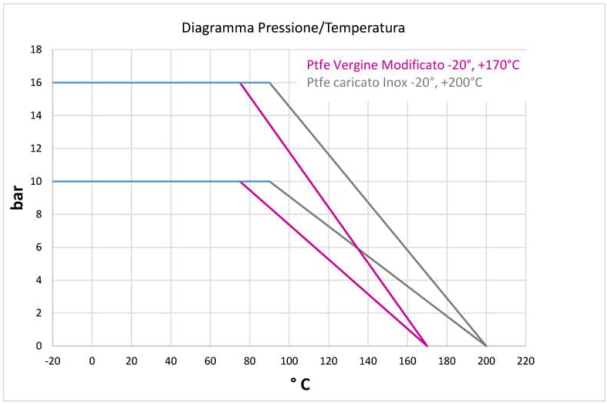
Diagramma Pressione/Temperatura
Ptfe Vergine Modificato -20°, +170°C
Ptfe caricato Inox -20°, +200°C
bar
0
2
4
6
8
10
12
14
16
18
-20
0
20
40
60
80
100
120
140
160
180
200
220
° C

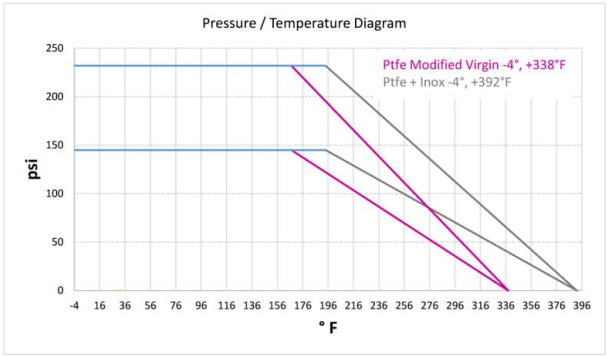
Pressure / Temperature Diagram
Ptfe Modified Virgin -4°, +338°F
Ptfe + Inox -4°, +392°F
psi
0
50
100
150
200
250
-4
16
36
56
76
96
116
136
156
176
196
216
236
256
276
296
316
336
356
376
396
° F