

113030

FÜR DIN SCHLAUCH

ZWEI Wege Kugelhahn
Bedienelement: Flansch für Antrieb ISO 5211 – DIN 3337
Anschlüss: **CLAMP Vorschrift DIN 32676 TAB.2 REIHE A Für SCHLAUCH nach der Richtlinie DIN 11850**
Durchgang: Voll
Material: Aisi 304L (1.4307) – Aisi 316L (1.4404)
Abmessungen: 5”
Dichtungen: Rein Modifiziert PTFE
Betriebstemperatur: -20°C+170°C
Oberflächenbehandlung: Gedreht
Einschließlich Schrauben für Antriebmontage
Antistatische Vorrichtung ATEX:
II 2G Ex h IIC T4 Gb
II 2D Ex h IIIC T135°C Db
Auf Anfrage:
M.O.C.A. CE 1935/2004

ABMESSUNGEN UND TECHNISCHE DATEN

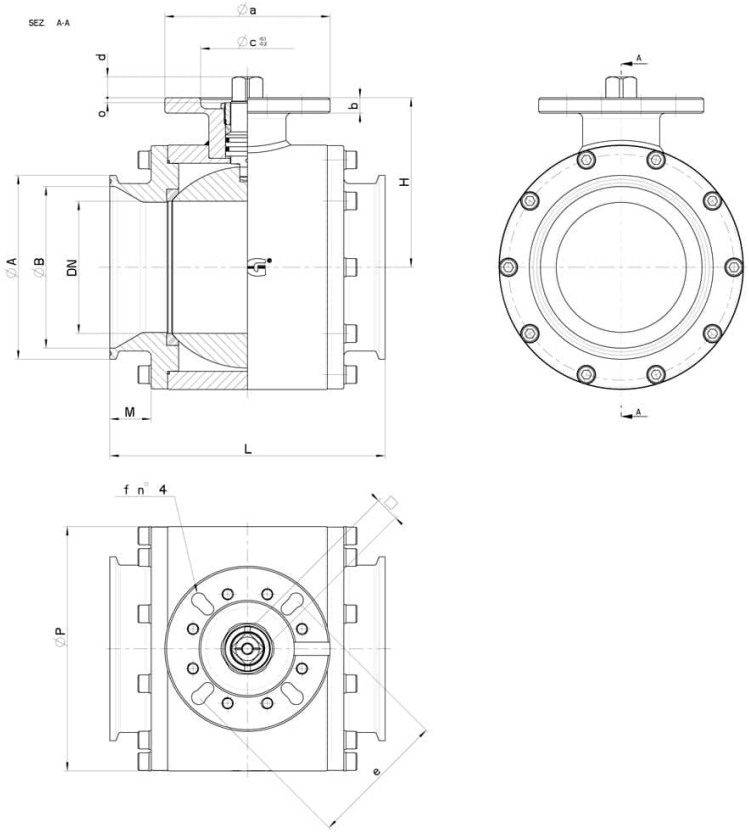

CLAMP REIHE C	DN	L	Ø A	Ø B	M	H	Ø P	PN	Kg	ISO-DIN	Ø a	b	Ø c x o	□	d	e	f n°4	Schrauben	Nm *	CODE AISI 316L
DN120	120	250	155	125	37,5	154	222	16	-	F.10-F.12	150	14	85 x 3	22-27	19	102-125	11-13	M10x25-M12x30	130	113030A65810

BAUTEILE UND WERKSTOFFE

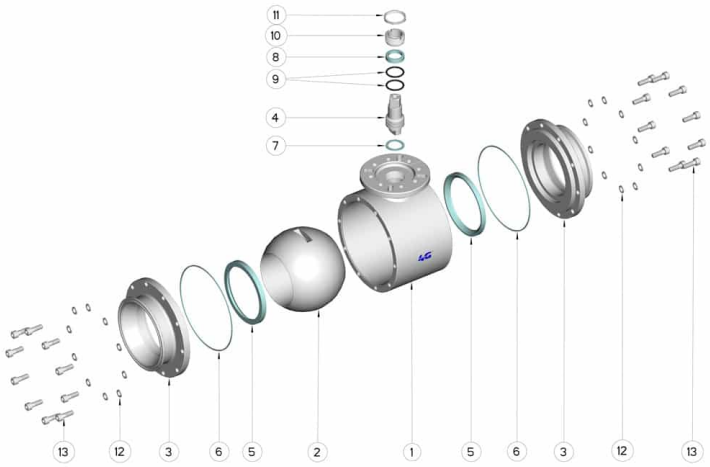

POSITION	BEZEICHNUNG	STÜCKE	MATERIAL
1	Gehäuse	1	AISI 304L - 316L
2	Kugel	1	AISI 304L - 316L
3	Muffen	2	AISI 304L - 316L
4	Stift	1	AISI 304L - 316L
5	Kugeldichtungen	2	Modifiziertes junges PTFE
6	Muffendichtungen	2	PTFE
7	Stiftdichtung	1	PTFE
8	Stiftdichtung OR	2	FKM
9	Stiftdichtung	1	PTFE
10	Registerring	1	AISI 304L (303)
11	Kontermutter	1	AISI 304L
12	Muffe Schraube	da 6 a 20	AISI 304L

DIAGRAMME

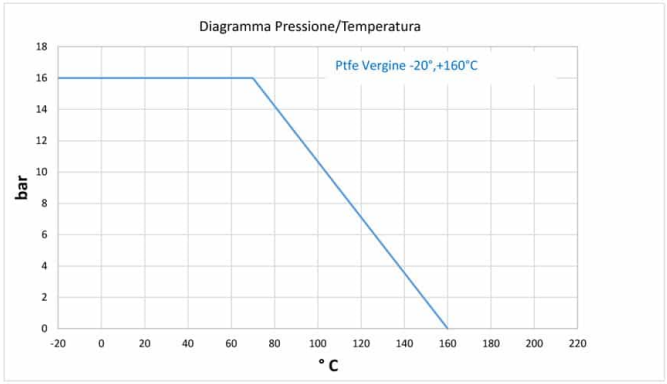
Diagramma Pressione/Temperatura
Ptfe Vergine -20°,+160°C
bar
0
2
4
6
8
10
12
14
16
18
-20
0
20
40
60
80
100
120
140
160
180
200
220
°C

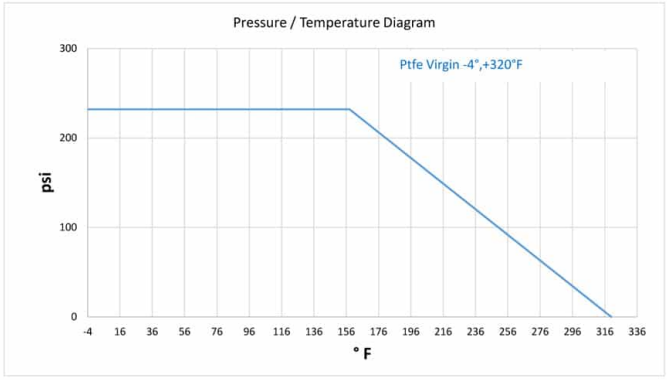
Pressure / Temperature Diagram
Ptfe Virgin -4°,+320°F
psi
0
100
200
300
-4
16
36
56
76
96
116
136
156
176
196
216
236
256
276
296
316
336
°F