

100117

STANDARD DICHTUNG – ISO 228 A

ZWEI Wege Kugelhahn
Bedienelement: Edelstahl Hebel
Anschlüss: Außengewinde/Außengewinde ISO 228
Durchgang: Voll
Material: Aisi 316L (1.4404)
Abmessungen: von 1/4” bis 4”
Dichtungen: Rein Modifiziert PTFE
Betriebstemperatur: -20°C+170°C
Oberflächenbehandlung: Poliert
Auf Anfrage:
Antistatische Vorrichtung ATEX:
II 2G Ex h IIC T4 Gb
II 2D Ex h IIIC T135°C Db
M.O.C.A. CE 1935/2004
• Dichtungen aus:
PTFE mit Glas -20°C+170°C
PTFE mit Carbografit -20°C+180°C
PTFE mit Inox -20°C+200°C
UHMW Polyethylen mit hoher Dichte -20°C+80°C

ABMESSUNGEN UND TECHNISCHE DATEN

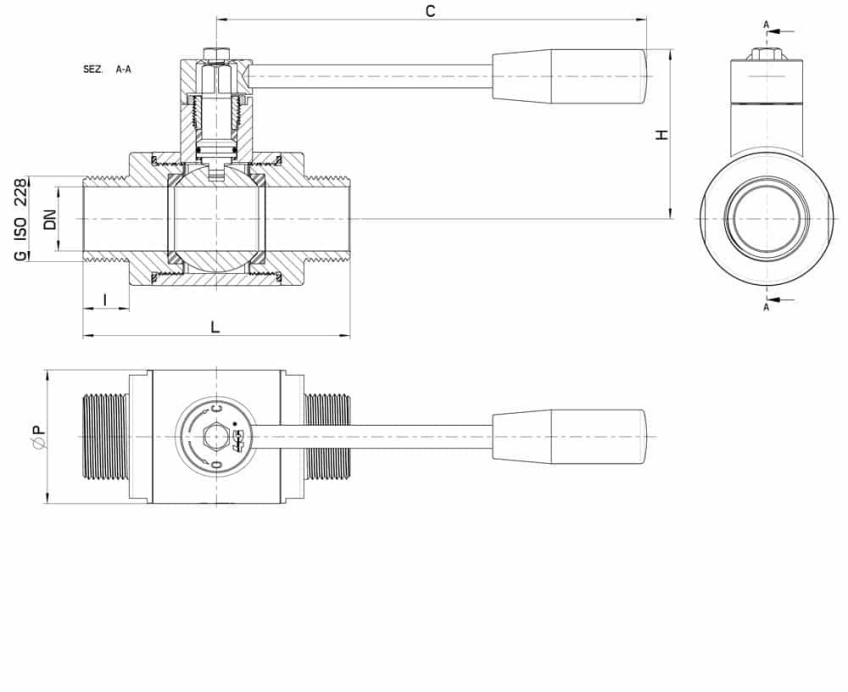

G	DN	L	I	C	H	Ø P	PN	Kg	CODICE AISI 304	CODICE AISI 316
1/4"	9	76	13	110	50	30	64	-	100117 40410	100117 60410
3/8"	10	80	13	110	50	30	64	-	100117 40810	100117 60810
1/2"	15	90	15	110	55	35	64	-	100117 41410	100117 61410
3/4"	20	98	17	110	60	42	64	-	100117 42010	100117 62010
1"	25	104	19	160	65	52	40	-	100117 42610	100117 62610
1"1/4	32	114	19	160	70	60	40	-	100117 43010	100117 63010
1"1/2	40	128	20	190	80	73	40	-	100117 43410	100117 63410
2"	50	146	20	190	90	88	25	-	100117 43810	100117 63810
2"1/2	65	162	25	220	110	113	25	-	100117 44410	100117 64410
3"	80	190	24	285	130	135	25	-	100117 44810	10011764810
4"	100	208	26	310	150	167	25	-	100117 45410	100117 65410

BAUTEILE UND WERKSTOFFE

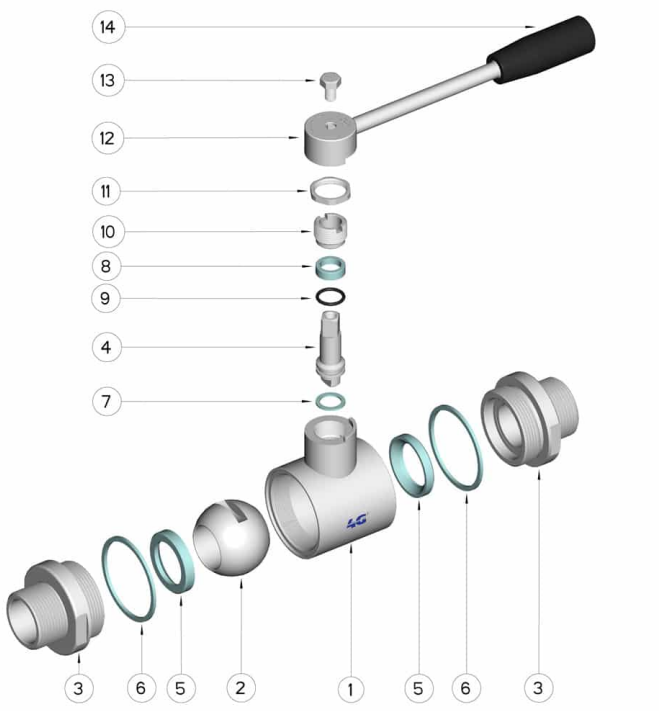

POSITION	BEZEICHNUNG	STÜCKE	MATERIAL
1	Gehäuse	1	AISI (304L) 316L
2	Kugel	1	AISI (304L) 316L
3	Muffen	2	AISI (304L) 316L
4	Stift	1	AISI (304L) 316L
5	Kugeldichtungen	2	PTFE
6	Muffendichtungen	2	PTFE
7	Stiftdichtung	1	PTFE
8	Stiftdichtung	1	PTFE
9	Stiftdichtung OR	1	FKM
10	Registerring	1	AISI 303
11	Kontermutter	1	AISI 303
12	Hebel	1	AISI 304L
13	Schraube	1	AISI 304L
14	Griff	1	DUROPLASTO (PF)

DIAGRAMME

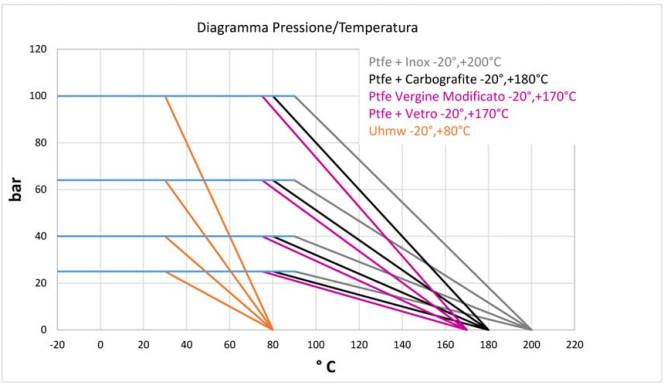
Diagramma Pressione/Temperatura
Ptfe + Inox -20°,+200°C
Ptfe + Carbografite -20°,+180°C
Ptfe Vergine Modificato -20°,+170°C
Ptfe + Vetro -20°,+170°C
Uhmw -20°,+80°C
bar
° C

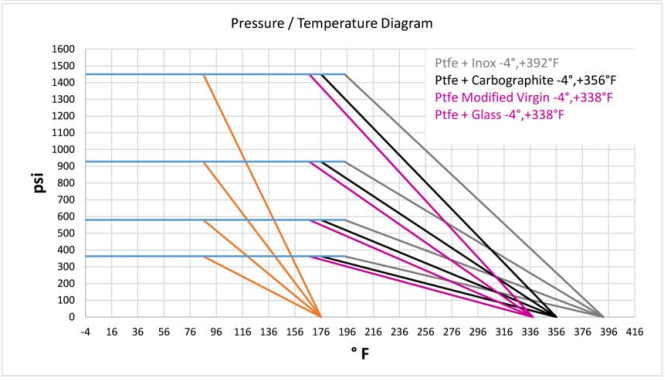
Pressure / Temperature Diagram
Ptfe + Inox -4°,+392°F
Ptfe + Carbographite -4°,+356°F
Ptfe Modified Virgin -4°,+338°F
Ptfe + Glass -4°,+338°F
psi
° F

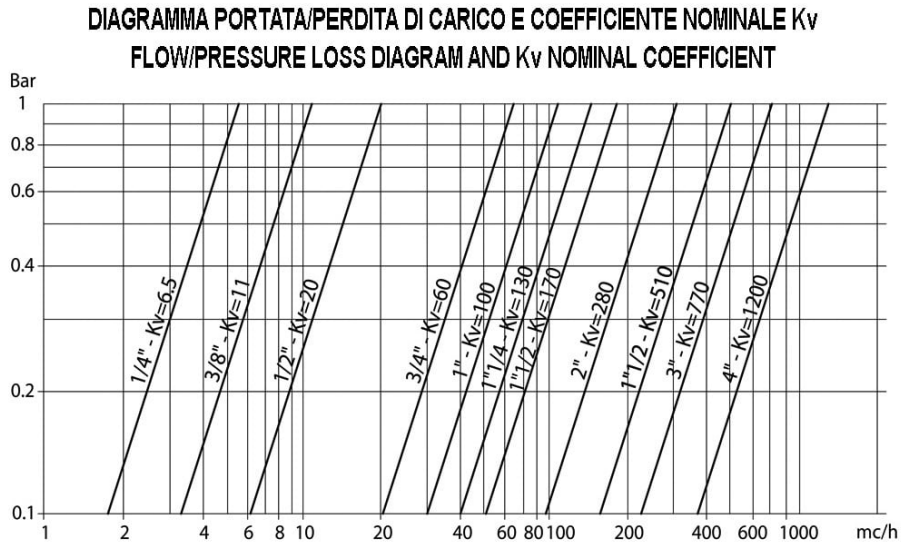
DIAGRAMMA PORTATA/PERDITA DI CARICO E COEFFICIENTE NOMINALE Kv
FLOW/PRESSURE LOSS DIAGRAM AND Kv NOMINAL COEFFICIENT
Bar
1/4" - Kv=6,5
3/8" - Kv=11
1/2" - Kv=20
3/4" - Kv=60
1" - Kv=100
1"1/4 - Kv=130
1"1/2 - Kv=170
2" - Kv=280
1"1/2 - Kv=510
3" - Kv=770
4" - Kv=1200
mc/h