790712_POSIZIONATORE PNEUMATICO E ELETTROPNEUMATICO

Posizionatore a semplice e doppio effetto con segnale in entrata 4÷20mA o 3÷15 psi per l’azionamento proporzionale di cilindri rotanti.
L’apparecchio opera secondo il principio di equilibrio delle forze. Confronta il segnale standard di un regolatore elettronico o pneumatico con l’angolo di rotazione dello stelo inviando un segnale amplificato che agisce sulle camere dell’attuatore.

MATERIALI STANDARD:
Coperchio: Policarbonato.
Corpo: Alluminio pressofuso verniciatura antiacido.
Indicatore di posizione: Plastica antistatica.
Cassetto distributore (Cassetto): Lega di bronzo.
Cassetto distributore (Perno): Acciaio inox.
Membrana ricevitore: Gomma nitrilica.

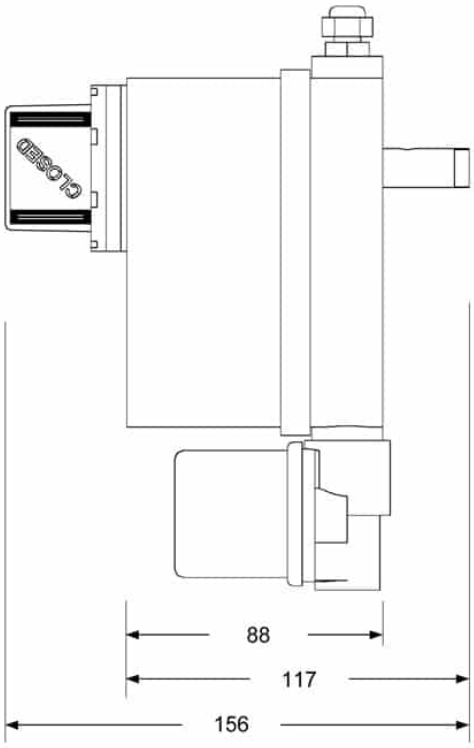
CLOSED
88
117
156

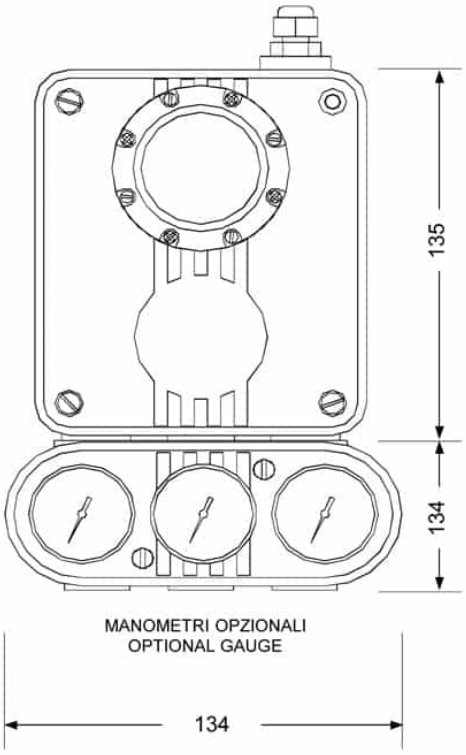
135
134
MANOMETRI OPZIONALI
OPTIONAL GAUGE
134

TIPO	SEGNALE DI COMANDO	IDENTIFICAZIONE ATEX	Kg	CODICE
PNEUMATICO	3÷15 psi	-	2,4	790712 72200
PNEUMATICO	3÷15 psi	Ex-ia II 2 G-D	2,4	790712 72800
ELETTROPNEUMATICO	4÷20mA	-	2,4	790712 72400
ELETTROPNEUMATICO	4÷20mA	Ex-ia II 2 G-D	2,4	790712 73000