

790050

ATTUATORE PNEUMATICO DOPPIO EFFETTO – INOX

ATTUATORE PNEUMATICO DOPPIO EFFETTO IN ACCIAIO INOX CON MANOVRA A 90°

•Corpo in Acciaio INOX forgiato A182 – F316 – EN 10088/3 – 1.4401, finitura superficiale interna (Ra 0,4 – 0,6 um) per ridurre al minimo gli attriti e prolungare al massimo la vita dell'attuatore stesso.
•Pistoni in lega di Alluminio pressofuso ENAB 46100 T6, Anodizzati.
•Coperchi in Acciaio INOX microfuso A182 – F316 – EN 10088/3 – 1.4401.
•Pignone in Acciaio INOX AISI 316 (A4).
•Viteria in Acciaio INOX AISI 316 (A4).
•Tenute in gomma nitrilica NBR.
•Guide in resina acetalica + 20% PTFE, in materiale a basso coefficiente d'attrito per evitare il contatto "metallo contro metallo".
•Grasso standard Sintetico ad alte prestazioni.

•Doppia foratura inferiore per il fissaggio della valvola e centraggio secondo norme ISO 5211 e DIN 3337.
•Chiave inferiore femmina del pignone secondo norme ISO 5211 e DIN 3337 per montaggio su valvole con albero a chiave quadra in linea e a 45°.
•Foratura dei raccordi di alimentazione aria secondo norme NAMUR VDIVDE-3845.
•Foratura superiore per fissaggio accessori ed estremita' superiore del pignone secondo norme NAMUR VDIVDE-3845.
•Indicatore di posizione 3D.
•Targhette adesive, con serie progressiva, punzonate in automatico.
•Lubrificazione eseguita presso l'officina e garantita per 1.000.000 di manovre minimo.
•Collaudo funzionale e di tenute al 100% con apparecchiatura elettronica e certificazione singola del prodotto.
•Conformita' ATEX 2014/34/UE per l'utilizzo in atmosfera esplosiva, certificata per attuatori STANDARD: I M2 – II 2GD c Tmax = 95°C.
•Conformità ai requisiti di progettazione e realizzazione secondo EN 15714-3.
•EN 60529\A1 – Grado di protezione degli involucri IP 67.

UTILIZZO:
ALIMENTAZIONE ARIA: Aria compressa filtrata, secca o lubrificata.
TEMPERATURA DI UTILIZZO: -20°C +80°C.
PRESSIONE DI UTILIZZO: 1 bar minimo, 8 bar/120 psi massimo.
ROTAZIONE STANDARD: senso antiorario.

DIMENSIONI E DATI TECNICI

TIPO	3 BAR	4 BAR	5 BAR	6 BAR	7 BAR	8 BAR	CODICE
AP 032-I	-	5	6,3	7,6	8,8	10	790050 6050A
AP 042-I	6,5	8,7	10,9	13,0	15,2	17,3	790050 6070A
AP 050-I	9,2	12,3	15,4	18,5	21,5	24,6	790050 6100A
AP 063-I	16,5	22,0	27,5	33,0	38,5	44,0	790050 6160A
AP 075-I	35,1	46,8	58,5	70,2	81,9	93,6	790050 6200A
AP 085-I	53,4	71,2	89,0	107	125	142	790050 6250A
AP 100-I	83,2	111	139	166	194	222	790050 6300A

TIPO	3 BAR	4 BAR	5 BAR	6 BAR	7 BAR	8 BAR	CODICE
AP 115-I	137	183	229	275	320	366	790050 6350A
AP 125-I	181	241	301	361	421	481	790050 6400A
AP 145-I	260	347	433,5	520	607	694	790050 6450A

TORSIONI ATTUATORE IN Nm

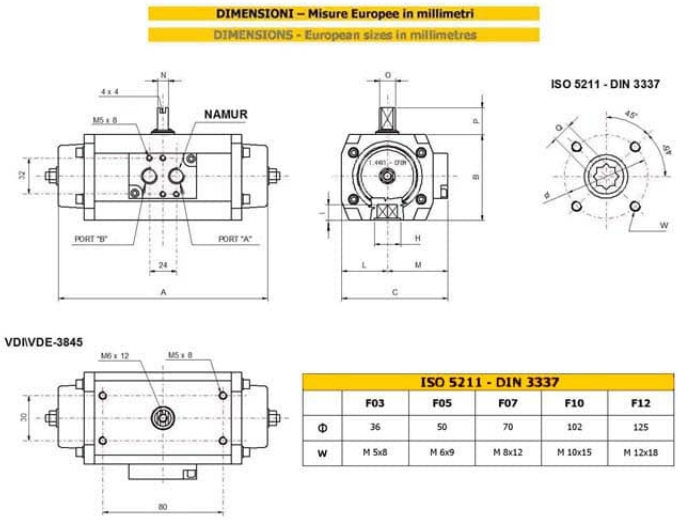

POSIZIONE	AP 042	AP 050	AP 063	AP 075	AP 085	AP 100	AP 115	AP 125
A-90°	140	139	152	205	230	275	307	359
B	57	67	83	100	110	125	142	155
C	71	79	103	118	128	145	166	178
L	30,5	41,5	41,5	49	54	62.5	73	79
M	40,5	51,5	61,5	69	74	82,5	93	99
Port.A-Port.B NAMUR	1/8" GAS	1/8" GAS	1/4" GAS	1/4" GAS	1/4" GAS	1/4" GAS	1/4" GAS	1/4" GAS
N x O	8 x 12	8 x 12	8 x 12	14 x 18	14 x 18	14 x 18	27 x 36	27 x 36
P	20	20	20	20	20	20	30	30
Q x I	11 x 13	11 x 13	14 x 16	17 x 20	17 x 20	22 x 25	22 x 25	27 x 30
F.ISO 5211	F03 / 05	F03 / 05	F03 / 05	F05 / 07	F05 / 07	F07 / 10	F07 / 10	F07 / 10
Ø	36 / 50	36 / 50	36 / 50	50 / 70	50 / 70	70 / 102	70 / 102	70 / 102

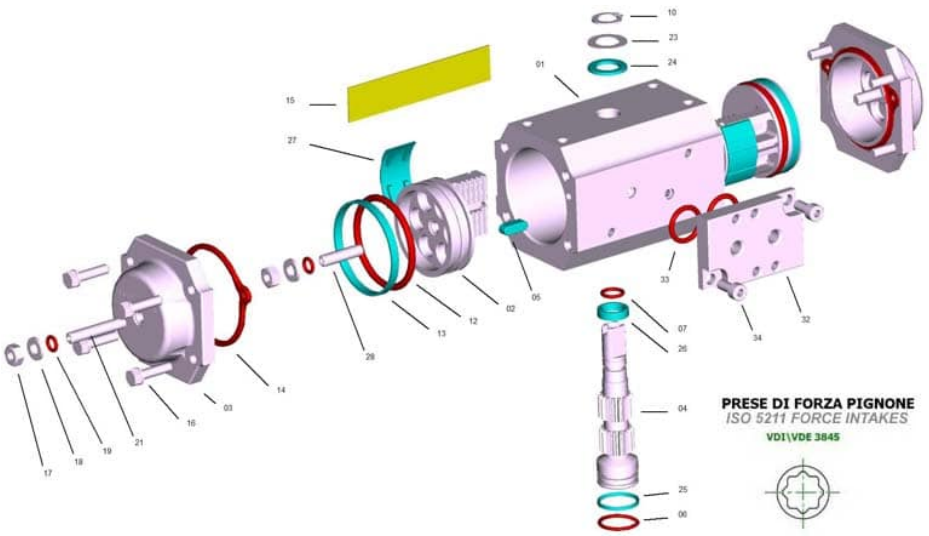

Pos.	Denominazione	P.zi	Mat.
1	Corpo	1	AISI 316 (A4)
2	Pistoni	2	ENAB 46100 T6
3	Coperchio	2	AISI 316 (A4)
4	Pignone	1	AISI 316 (A4)
5 *	Chiavetta Antiespulsione	2	Resina Acetalica - Acetalic resin
6 *	O-Ring inf. pignone	1	NBR
7 *	O-Ring sup.pignone	1	NBR
10 *	Seeger	1	Acciaio per molle - Spring steel
12 *	O-Ring pistone	2	NBR
13 *	Anello antifrizione pistone	2	Resina Acetalica - Acetalic resin
14 *	Guarnizione coperchio	2	NBR
15	Targhetta di identificazione	1	Alluminio - Aluminium
16	Vite fissaggio coperchio	8	AISI 316 (A4)
17	Dado	2	AISI 316 (A4)
18	Rosetta	2	AISI 316 (A4)
19 *	O-Ring	2	NBR
21	Grano coperchio	2	AISI 316 (A4)
23 *	Rosetta di spinta pignone	1	AISI 316 (A4)
24 *	Rosetta antifrizione	1	Resina Acetalica - Acetalic resin
25 *	Anello guida inf. pignone	1	Resina Acetalica - Acetalic resin
26 *	Anello guida sup. pignone	1	Resina Acetalica - Acetalic resin
27 *	Cuscinetto pistone	2	Resina Acetalica - Acetalic resin
28	Vite di regolazione pistone	2	AISI 316 (A4)
32	Piastra NAMUR	1	AISI 316 (A4)
33	O-Ring per piastra NAMUR	2	Resina Acetalica - Acetalic resin
34	Vite della piastra NAMUR	2	AISI 316 (A4)
*	SET RICAMBI		